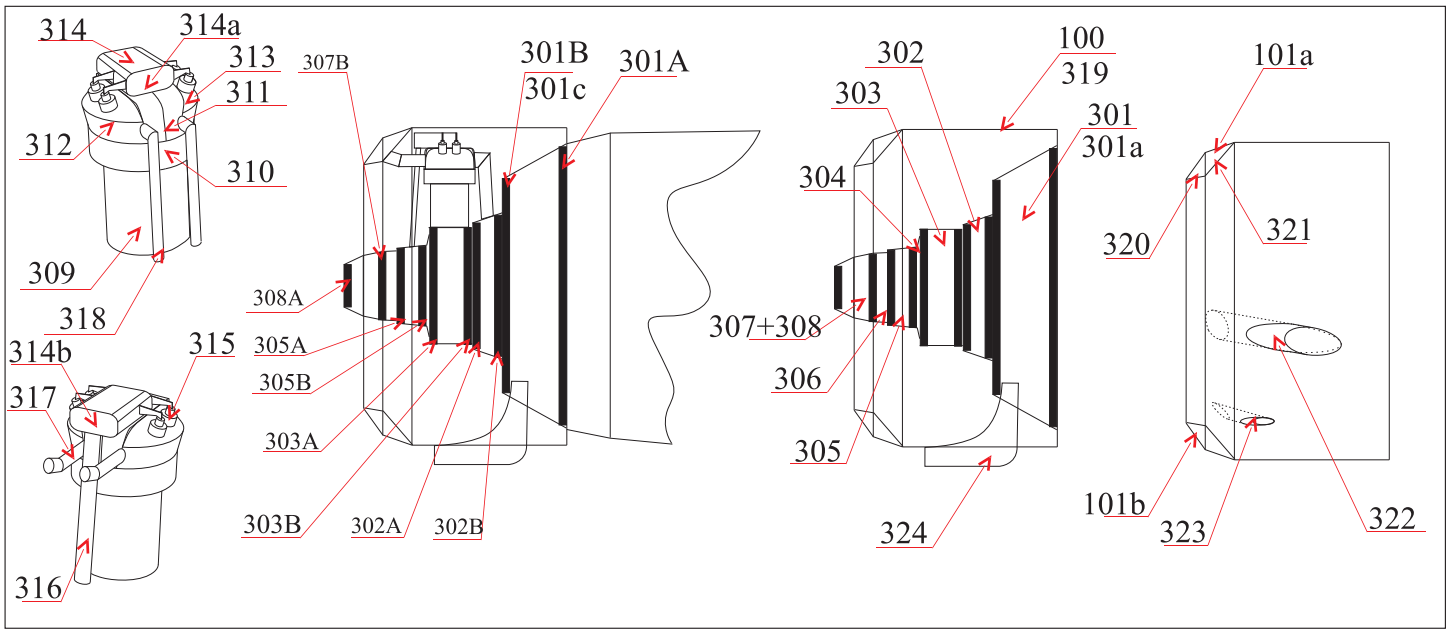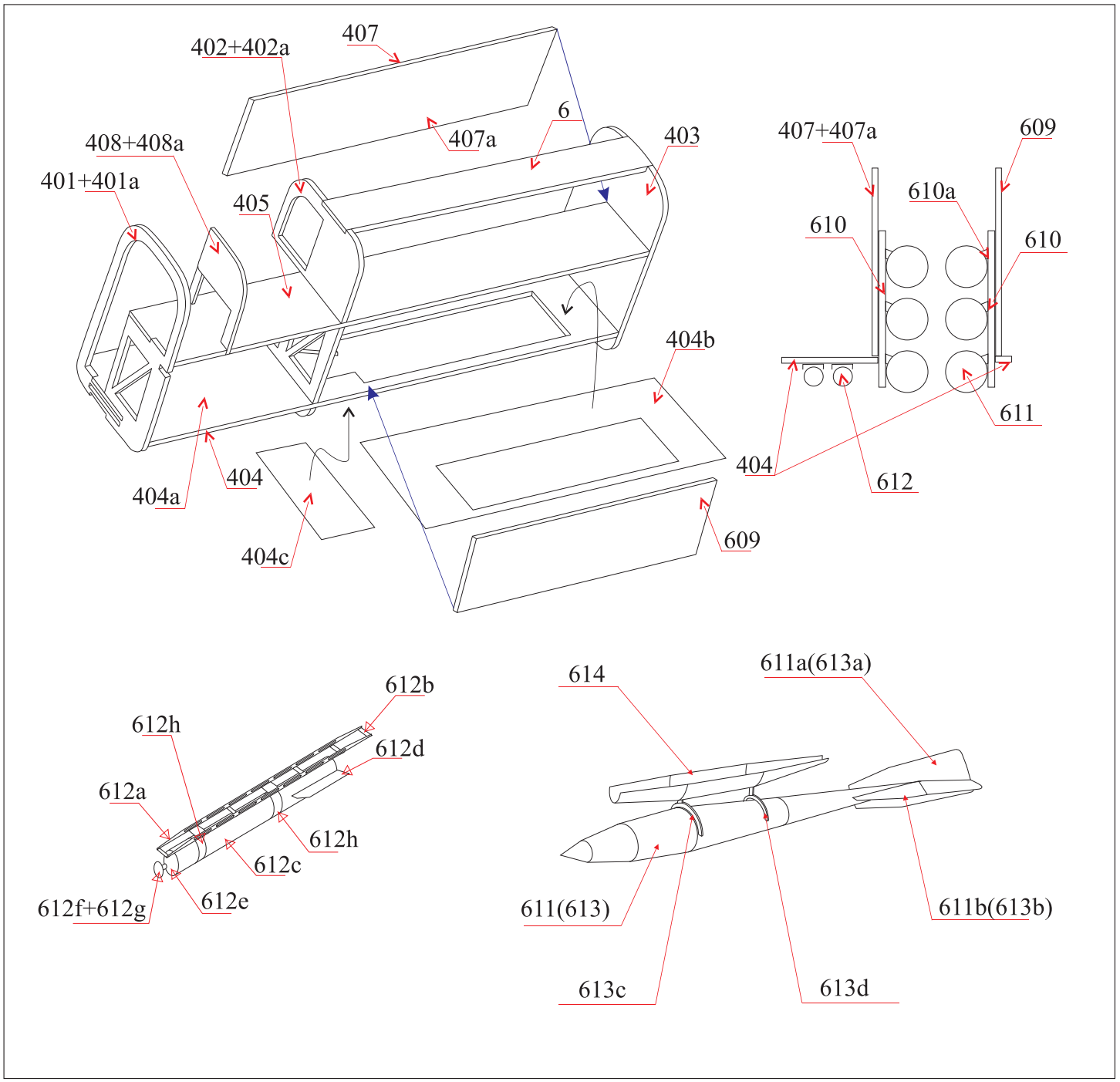CardPlane 3-5/2005 dodatki - INSTRUKCJA